Bertold Oberle OHG
Fabrik für Galvanotechnik
Raiffeisenstr. 12
D-75238 Kämpfelbach-Ersingen
Tel. +49 (0)7231/455 769-0
Fax +49 (0)7231/455 769-20
www.titangestelle.de
info@oberle.info

Rahmengestelle für Wechselträger mit Konussystem

W4-10-2
Blatt 10.2.01.01

Die Gestelle sind PVC beschichtet

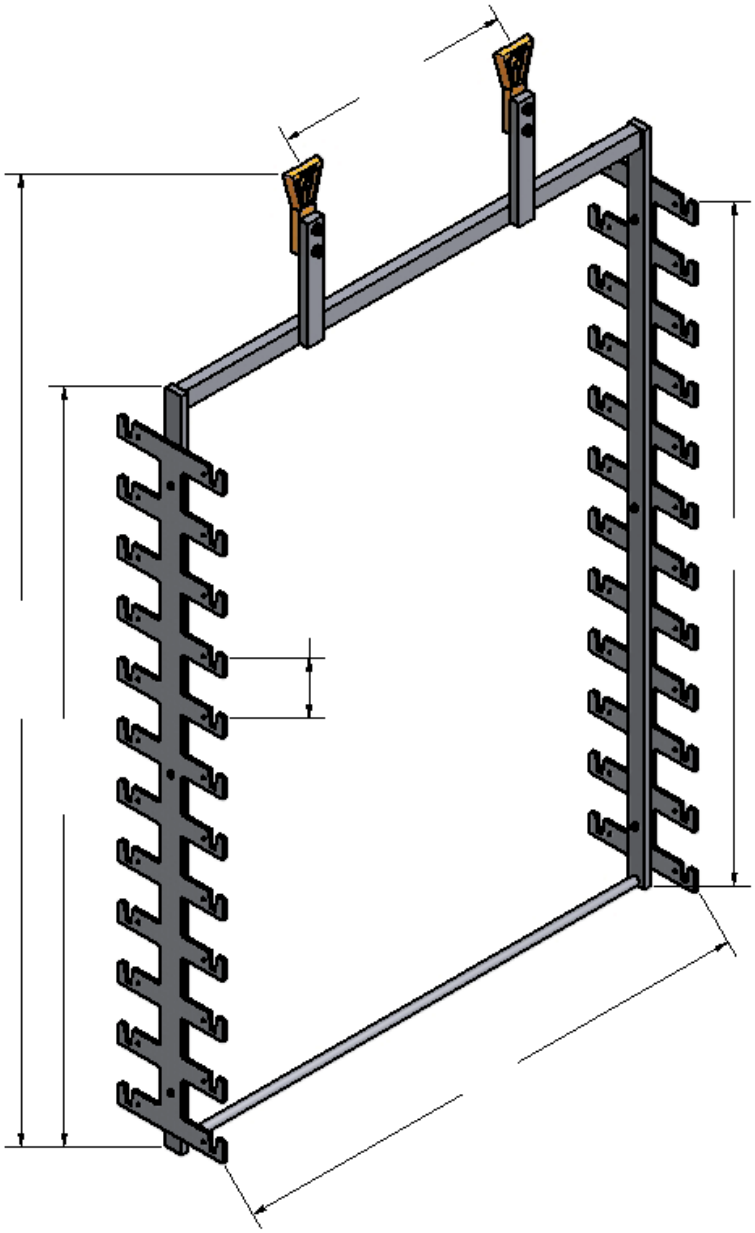

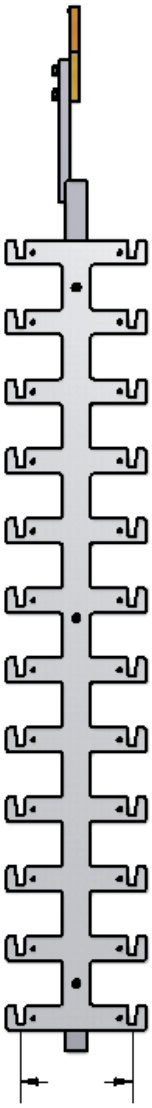

Die Rahmengröße und das Rastermaß der Querstäbe untereinander ist frei wählbar.

The frame size and the distance between the transverse rods with each other can be freely selected.

Firma	Ansprechpartner
Straße	Telefon
PLZ, Ort	Fax

2008.10.0114
© copyright 2008 Bertold Oberle OHG

Bertold Oberle OHG
Fabrik für Galvanotechnik

Raiffeisenstr. 12
D-75236 Kämpfelbach-Ersingen

Tel. +49 (0)7231/455 769-0
Fax +49 (0)7231/455 769-20

www.titangestelle.de
info@oberle.info

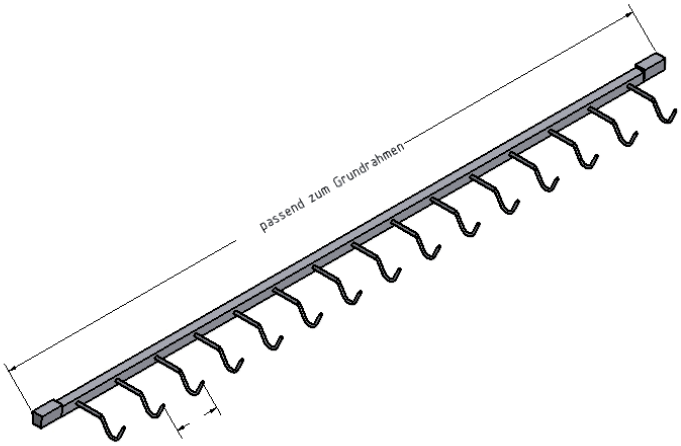

Die Kontakte können fest oder auswechselbar in Rohren angebracht werden. Die Form und die größe ist frei wählbar.

The contacts can be solid or interchangeable mounted in pipes. The form and size can be chosen freely.

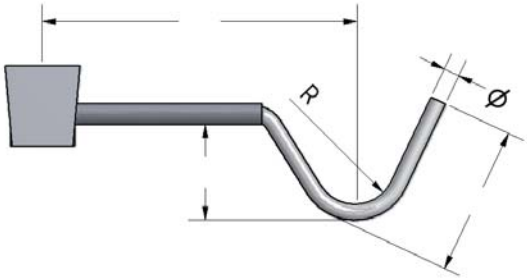

Firma	Ansprechpartner
Straße	Telefon
PLZ, Ort	Fax

2008.10.0114
© copyright 2008 Bertold Oberle OHG