Bertold Oberle OHG
Fabrik für Galvanotechnik

Raiffeisenstr. 12
D-75236 Kämpfelbach-Ersingen

Tel. +49 (0)7231/455 769-0
Fax +49 (0)7231/455 769-20

www.titangestelle.de
info@oberleohg.de

Heiz- und Kühlschlangen

Heiz- und Kühlschlangen aus Titan, Zirkon, Tantal, Niob und nichtrostenden Stählen in jeder gewünschten Größe und Ausführung.

Wir bitten um Ihre Zeichnung oder genaue Maßangaben.

Standardrohr: 25,4mm Außendurchmesser
Standardanschlüsse: Gewindenippel ¾“ oder 1“
Außengewinde aus Titan, Zirkon usw. oder Stahlkupplungen 1“
Außengewinde oder Flansche

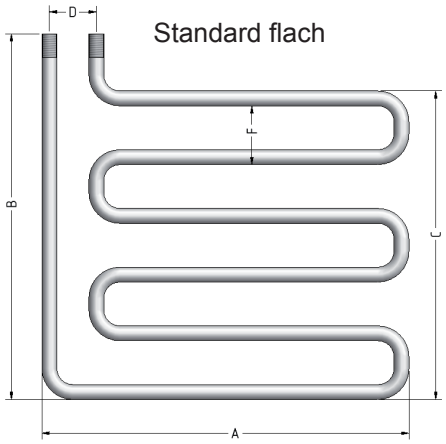

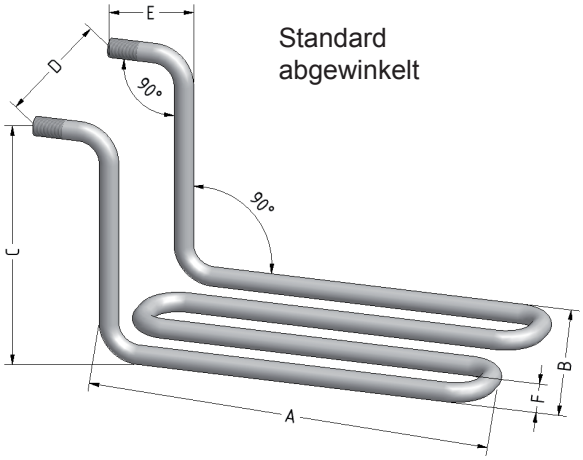

Heiz- und Kühlregister

Heiz- und Kühlregister aus Titan, Zirkon, Tantal, Niob und nichtrostenden Stählen empfehlen wir besonders für höchste Heiz- /Kühlleistung auf kleinstmöglichem Raum.

Standardrohr: 25,4mm Außendurchmesser
Standardanschlüsse: Gewindenippel ¾“ oder 1“
Außengewinde aus Titan, Zirkon usw. oder Stahlkupplungen 1“
Außengewinde oder Flansche

Röhrenwärmetauscher aus Titan, Zirkon, Tantal

Verschiedene Standardtypen (bitte fordern Sie Unterlagen an), sowie Sonderanfertigungen nach Ihrer Zeichnung.

Bitte Maße eintragen!

Typ	Maße in mm						Stück-zahl	Preis
	A	B	C	D	El	F		

Firma/company		Ansprechpartner/contact person			
Straße/address		Tel.		Email:	W1-100-5
PLZ/Ort		Fax			2016.05.i

© copyright 2008 Bertold Oberle OHG