Bertold Oberle OHG
Fabrik für Galvanotechnik
Raiffeisenstr. 12
D-75236 Kämpfelbach-Ersingen
Tel. +49 (0)7231/455 769-0
Fax +49 (0)7231/455 769-20
www.titangestelle.de
info@oberleohg.de

feste Titan-Stabgestelle mit Stiften 2-seitig

W1-60-SC

Blatt 60.2.05

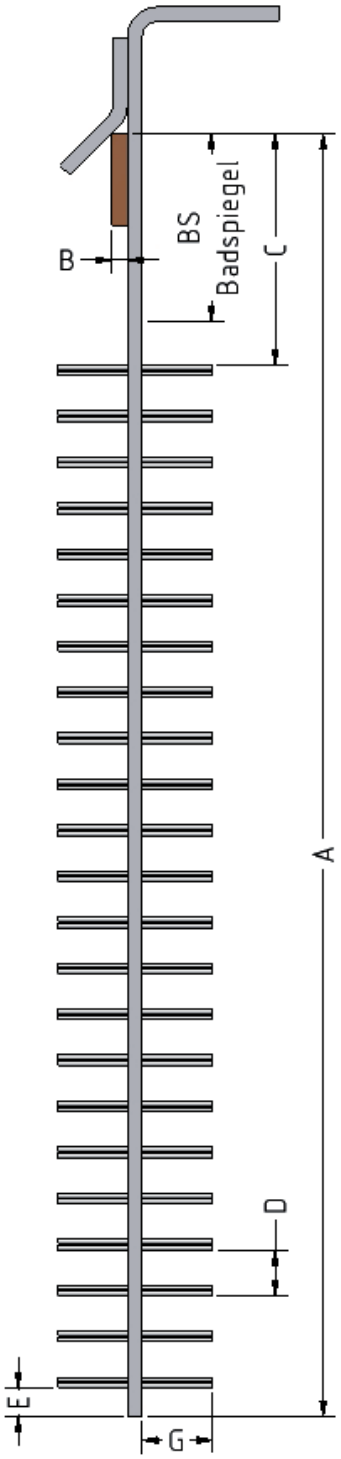

Alle Stabgestelle sind mit diesen verschiedenen Aufhängeformen lieferbar.

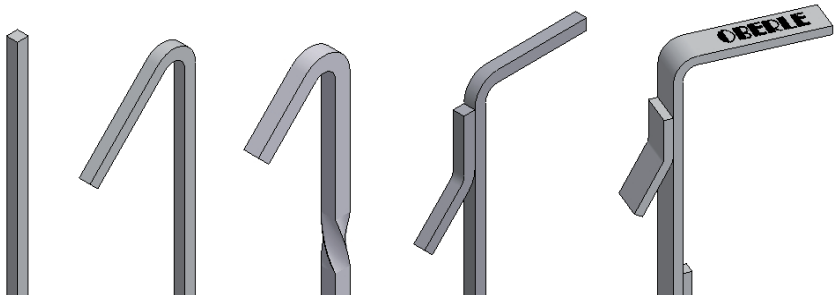

Form 0 | Form 1 | Form 2 | Form 5a | Form 5

Der Titangestellstab wird standardmäßig aus 9,5x9,5 hergestellt.
Alternativ kann er auch aus 12,7x 12,7 produziert werden.
Andere Abmessungen (Flachmaterial) finden sie bei den Halbzeugen W1-120 auf Blatt 120.2.02

Typ SC-3P-2S

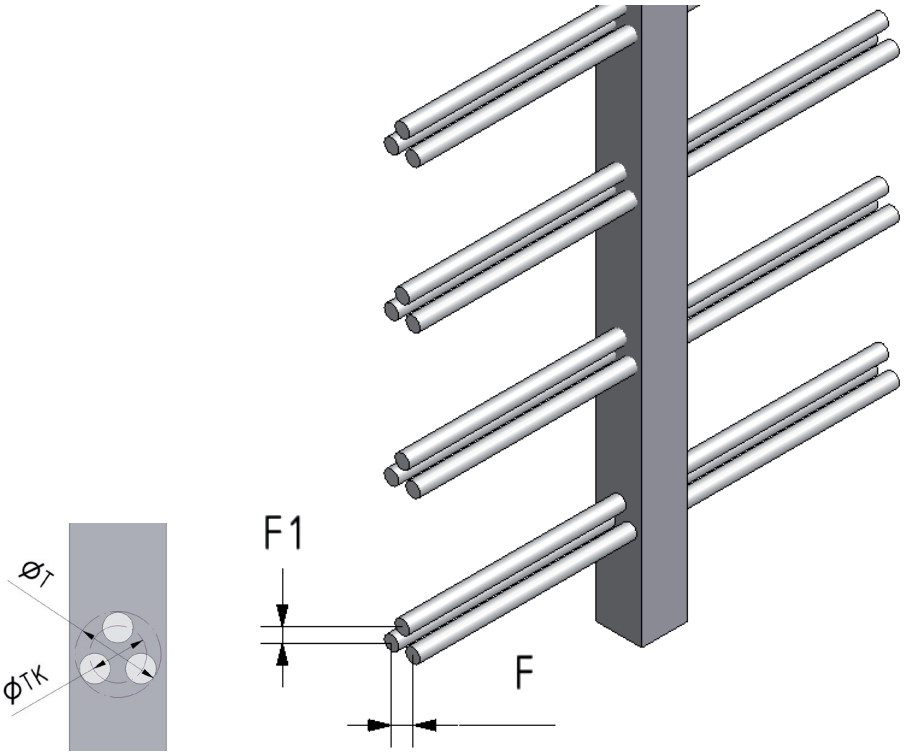

Stab	Gestellmaße in mm												Auf-hängung	Stück-zahl	Preis
	A	B	BS	C	D	E	F	F1	G	øH	øT	øTK			
□9,5															
□12,7															

Firma/company		Ansprechpartner/contact person			
Straße/address		Tel.		Email:	W1-60-11
PLZ/Ort		Fax		2016.05.i	

© copyright 2008 Bertold Oberle OHG